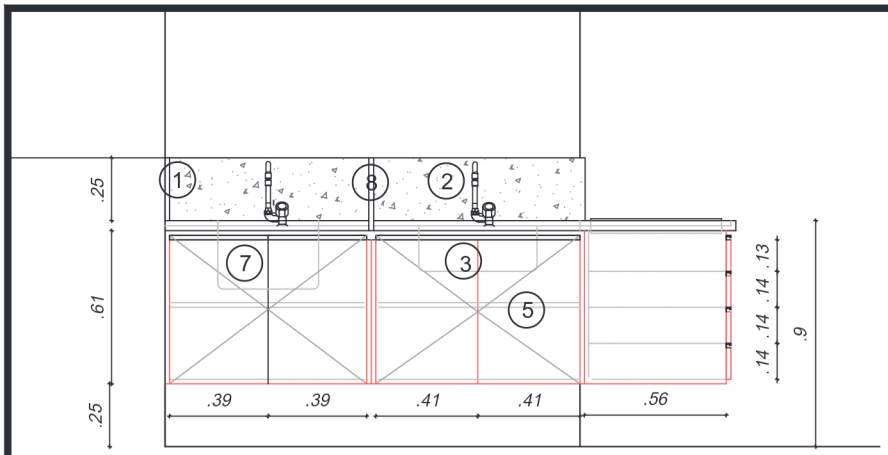

VISTA A
ESCALA 1:20

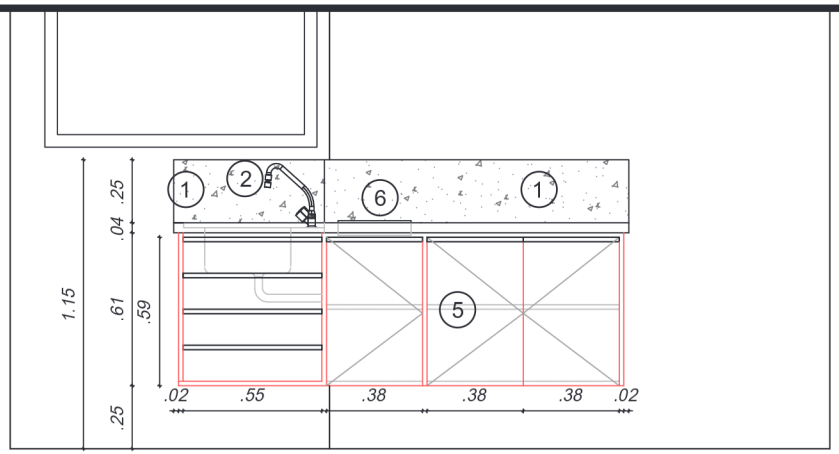

VISTA B
ESCALA 1:20

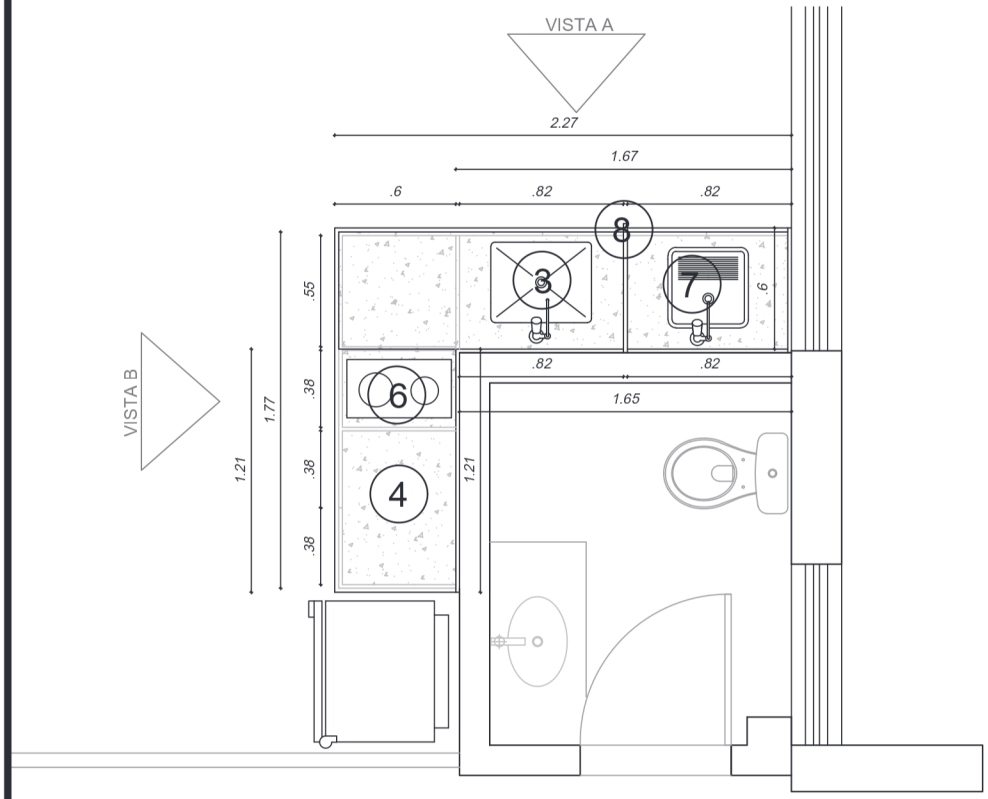

PLANTA BAIXA
ESCALA 1:25

	LEGENDA DETALHAMENTO COPA
SIMB.	ESPECIFICAÇÃO
1	RODABANCA EM GRANITO AMARELO SANTA CECÍLIA H 25 cm.
2	TORNEIRA CROMADA DE MESA, COM BICA MÓVEL E AREJADOR ARTICULADO $\frac{1}{4}$ DE VOLTA.
3	CUBA EM AÇO INOX - EMBUTIR - DIM. 470X340X180MM - ALTO BRILHO.
4	BANCADA EM GRANITO AMARELO SANTA CECÍLIA, ESP. 2cm, COM REBAIXO PARA ÁREA MOLHADA (JUNTO À PIA E TANQUE) E BORDAS DUPLAS EM 4cm.
5	BALCÕES EM MDF - ESP. ESTRUTURA: 18mm , NA COR BRANCO NEVE. PUXADORES METÁLICOS TIPO CAVA, DOBRADIÇAS "DE CANECO" , SUPORTE DE PRATELEIRAS METÁLICOS, GAVETAS COM CORREDIÇAS COM CONTROLE DE FECHAMENTO..
6	ABERTURA PARA FOGÃO COOKTOP 2 BOCAS, POR INDUÇÃO. NIXO 26x47 CM.
7	TANQUE DE AÇO INOX, 40x40cm DE EMBUTIR., ALTO BRILHO.
8	DIVISÓRIA DE GRANITO AMARELO SANTA CECÍLIA, ESP 2CM, PARA SEPARAR O TANQUE DA PIA DA COPA. ALTURA DA RODABANCA.

Tribunal Regional Eleitoral de Santa Catarina

LOCAL:
COPA TCU SEC-SC
Rua São Francisco, Centro, Florianópolis/SC

PROJETO:
1º PAVIMENTO - COPA

SEÇÃO DE ENGENHARIA E ARQUITETURA:	SEÇÃO DE ENGENHARIA E ARQUITETURA:	PROPRIETÁRIO:
Carla Marcon Pinheiro Machado Analista Judiciária	Palmyra Farinazzo Reis Repette CREA-SC: 085.995-2	Tribunal Regional Eleitoral de Santa Catarina CNPJ: 05.858.851/0001-93

DESENHO:	ESCALA:	PRANCHA:
Carla	INDICADA (FOLHA A3)	**01**/01
DATA: 21.02.2022 — REVISÃO: R05	ARQUIVO: [SEA - SECEX] COPA 1º PAVIMENTO	